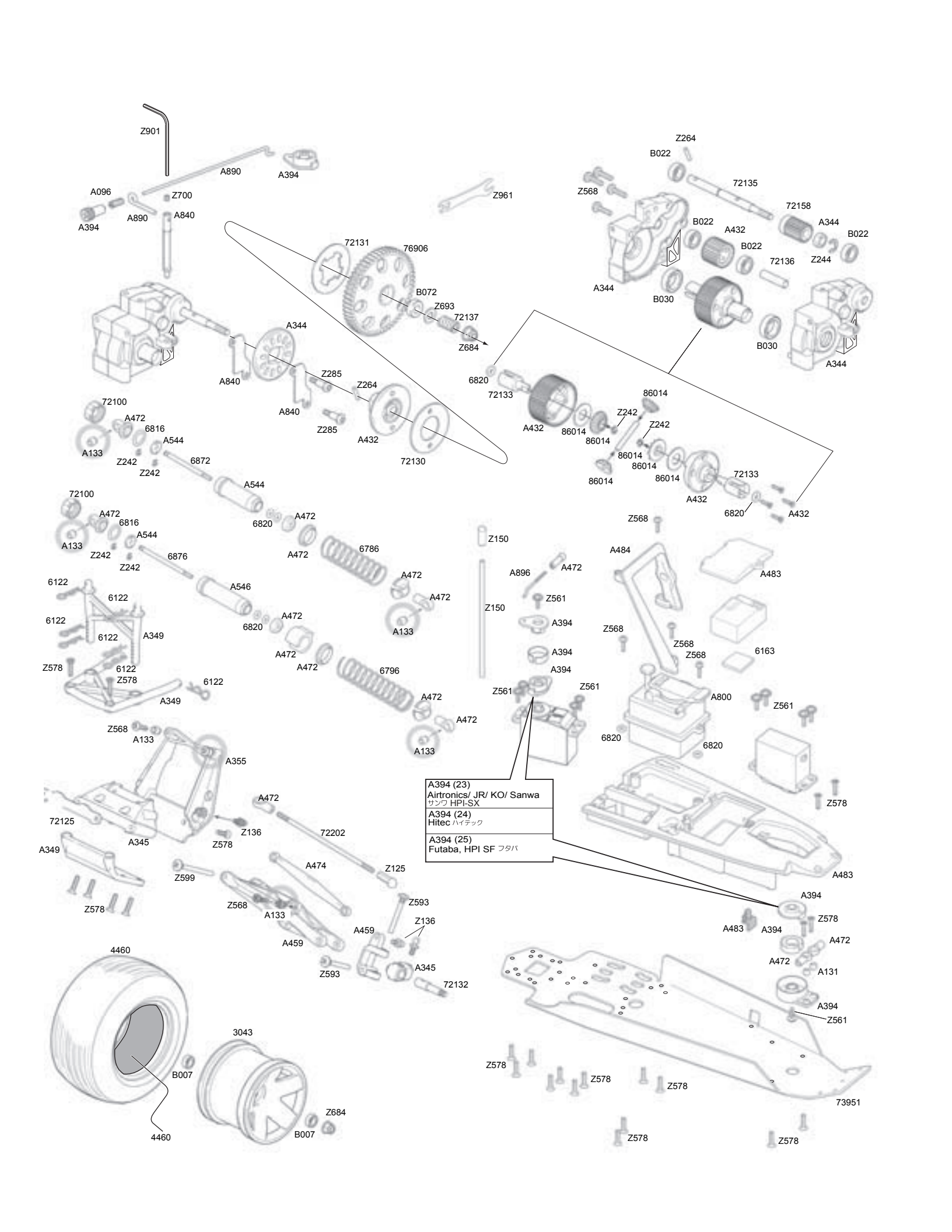

A394 (23) Airtronics/ JR/ KO/ Sanwa サンワ HPI-SX
A394 (24) Hitec ハイテック
A394 (25) Futaba, HPI SF フタバ

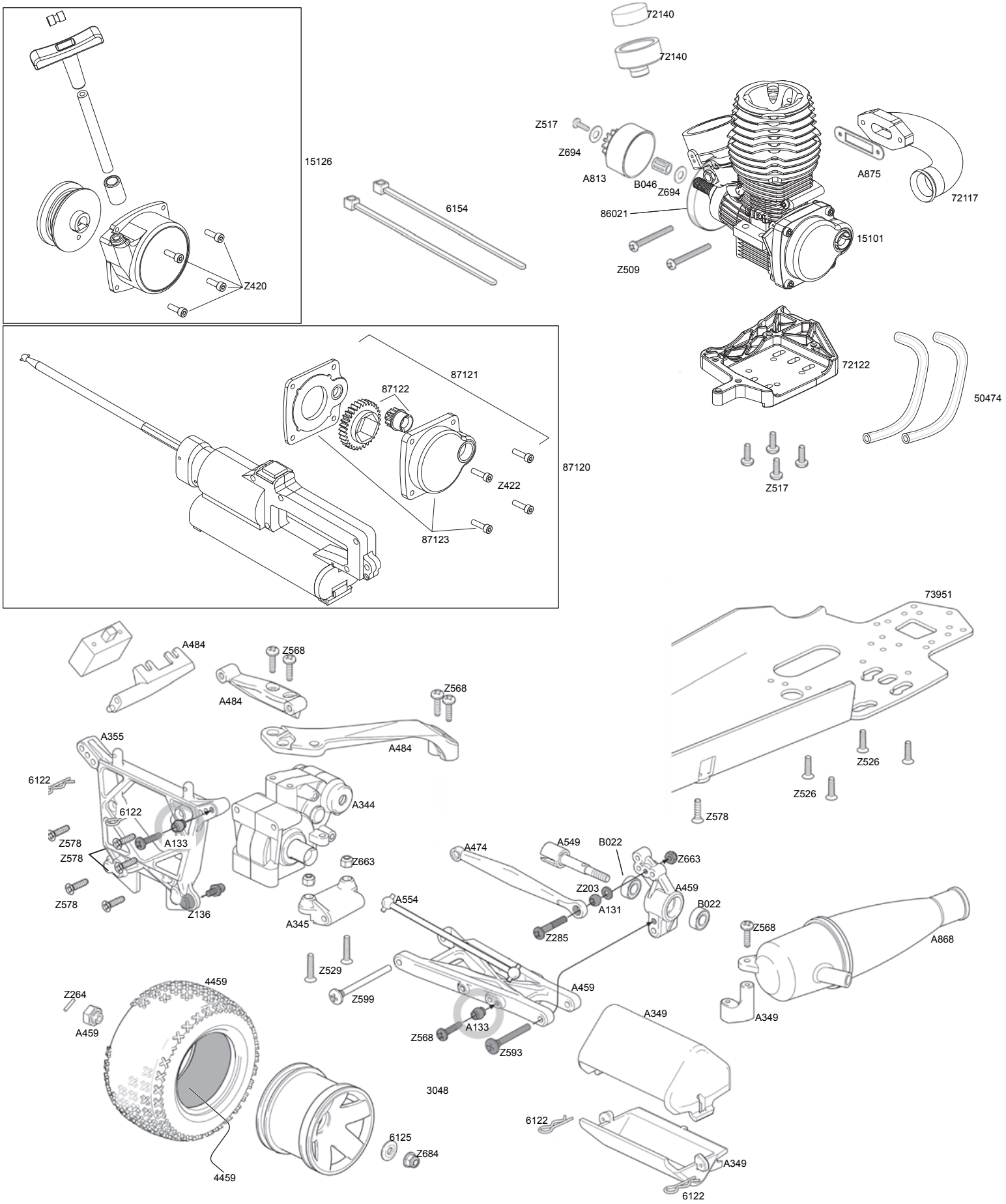
15126
Z420
6154
72140
72140
Z517
Z694
A813
B046
Z694
86021
Z509
A875
72117
15101
87121
87122
87120
Z422
87123
72122
50474
Z517
73951
A484
Z568
A484
Z568
A484
A355
6122
6122
A133
Z578
Z578
Z578
Z136
A344
Z663
A345
A554
Z529
Z599
A474
A549
B022
Z663
Z203
A459
A131
B022
Z285
Z568
A868
A459
A349
A349
Z526
Z526
Z578
4459
Z264
A459
A133
Z568
Z593
3048
6122
6125
Z684
A349
6122
4459